# Scheda tecnica

NUSSBAUM RN



**15068** - Stazione di separazione e sicurezza AB2, per acqua fino a 40 °C

## Costruzione e materiali

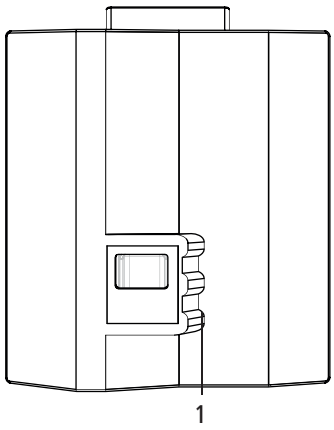


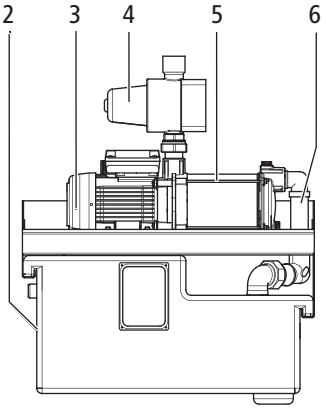


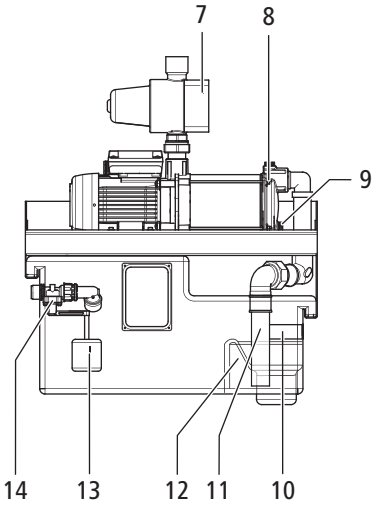


| | | |
|---|---|---|
| **1** | Cuffia | Materiale sintetico |
| **2** | Recipiente di raccolta | Materiale sintetico |
| **3** | Motore elettrico | Acciaio verniciato |
| **4** | Flussostato/pressostato | Materiale sintetico |
| **5** | Pompa | Acciaio inossidabile |
| **6** | Conduttura di aspirazione | Acciaio inossidabile |
| **7** | Comando del flussostato | Vari |
| **8** | Vite di riempimento | Materiale sintetico |
| **9** | Vite di svuotamento | Materiale sintetico |
| **10** | Scarico di troppopieno d'emergenza | Materiale sintetico |
| **11** | Tubo di aspirazione | Materiale sintetico |
| **12** | Scarico di troppopieno | Materiale sintetico |
| **13** | Galleggiante | Materiale sintetico |
| **14** | Valvola a galleggiante | Materiale sintetico |

299.1.047 / 17.11.2026 / V8

## Principio di funzionamento

Una stazione di separazione e sicurezza AB viene impiegata ovunque sia necessario proteggere l'acqua potabile da impurità e contaminazioni.

La pompa installata assicura una pressione dell'acqua sufficiente per tale impiego. Il recipiente di raccolta senza pressione è dotato di una valvola a galleggiante e di uno scarico di troppopieno. Il relativo flussostato comanda la pompa in funzione del flusso volumetrico e della pressione. In caso di perdita di pressione (apertura delle utenze), la pompa si attiva automaticamente. Non appena la pressione massima viene ripristinata (utenze chiuse) e in assenza di portata volumetrica, la pompa si disattiva. Il flussostato comprende inoltre una protezione da funzionamento a secco che disattiva la pompa in assenza di acqua proteggendola così da eventuali danni.

Nella conduttura pressurizzata si può montare un vaso d'espansione sotto pressione per compensare eventuali variazioni di pressione e ridurre la frequenza di attivazione.

## Caratteristiche di un dispositivo di sicurezza AB

La stazione di separazione e sicurezza della Nussbaum ha le caratteristiche di un dispositivo di sicurezza AB conforme alla direttiva W3/C1 della SVGW:

- Distanza fisica tra il bordo inferiore dell'erogatore di acqua potabile e il livello dell'acqua più alto possibile o critico di un apparecchio o dell'impianto di acqua potabile.
- Il riflusso di acqua non potabile nell'impianto di acqua potabile viene impedito grazie al tratto a deflusso libero sempre privo di ostacoli.

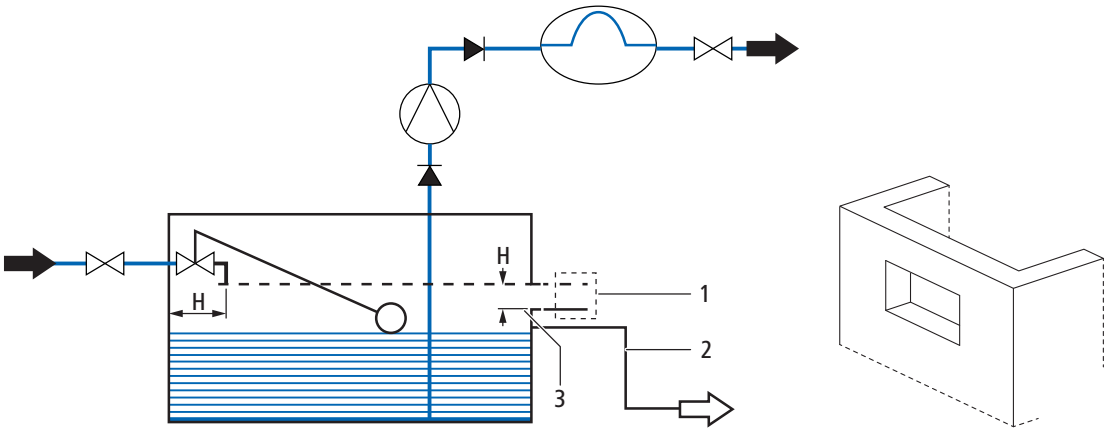


| | |
|---|---|
| **1** | Scarico libero con troppopieno non circolare (non limitato) |
| **2** | Scarico di troppopieno opzionale direttamente nella canalizzazione (deve essere collegato in modo fisso a una stazione di separazione e sicurezza) |
| **3** | Livello dell'acqua max. |
| **H** | Distanza del tratto a deflusso libero tra il foro di uscita dell'acqua potabile e il livello dell'acqua max. (verticale) |

La distanza **H** deve corrispondere almeno al doppio del diametro del foro di uscita dell'acqua potabile. La distanza vale anche verticalmente rispetto agli oggetti del serbatoio alimentato.

$H \geq 2 \times D$, tuttavia almeno 20 mm

299.1.047 / 17.11.2026 / V8

NUSSBAUM RN

# Entità di fornitura

L'entità di fornitura comprende i seguenti componenti:

| Quantità | Componente | |
|---|---|---|
| 1 | Stazione di separazione e sicurezza AB2 con cuffia | 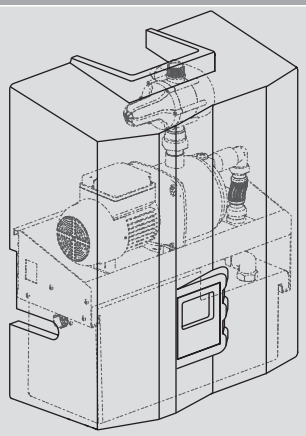 |
| 1 | Tubo flessibile corazzato da 1" con guarnizione piatta | 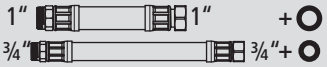  |
| 1 | Tubo flessibile corazzato da ¾" con guarnizione piatta | |
| 1 | Valvola inclinata da ¾" (22100.05) con tappo di chiusura (22072.02) | 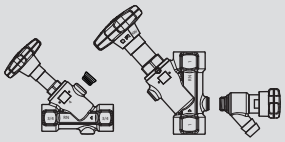 |
| 1 | KRV-Valvola da 1" (22130.06) | |
| 1 | Valvola di scarico da ¼" (22066.02) | |
| 1 | Optifitt-Serra-Nippel doppio da 1" (90025.06) | 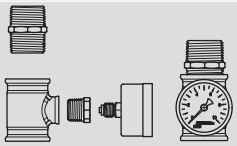 |
| 1 | Optifitt-Serra-Pezzo a T ridotto da 1" × ½" × 1" (90012.28) | |
| 1 | Optifitt-Serra-Riduzione da ½" × ¼" (90024.22) | |
| 1 | Manometro (66051.22) | |
| 3 | Boccole per isolamento acustico | 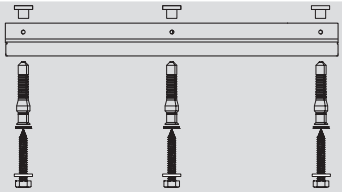 |
| 1 | Guida a parete | |
| 3 | Tasselli | |
| 3 | Ranelle | |
| 3 | Viti | |
| 2 | Distanziatori |  |

# Materiale d'installazione opzionale

| Quantità | Componente | |
|---|---|---|
| 1 | Vaso d'espansione sotto pressione:<br>• In caso di consumo regolare e piccole perdite: variante standard da 8 litri (15071.21)<br>oppure<br>• In caso di consumo irregolare e oltre 20 cicli della pompa ogni ora: dimensionamento specifico da parte del relativo fornitore |  |

# Esempio di montaggio

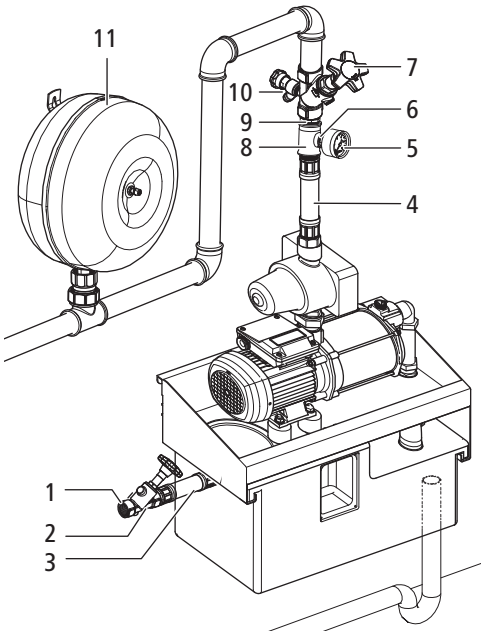


| | |
|---|---|
| **1** | All'occorrenza: Riduttore di pressione (max. 4 bar) e filtro fine (maglia del filtro 90 µm) a monte della stazione di separazione e sicurezza |
| **2** | Valvola inclinata da ¾" (22100.05) con tappo di chiusura (22072.02) |
| **3** | Tubo flessibile corazzato da ¾" |
| **4** | Tubo flessibile corazzato da 1" |
| **5** | Manometro (66051.22) |
| **6** | Optifitt-Serra-Riduzione da ½" × ¼" (90024.22) |
| **7** | KRV-Valvola da 1" (22130.06) |
| **8** | Optifitt-Serra-Pezzo a T ridotto da 1" (90012.28) |
| **9** | Optifitt-Serra-Nippel doppio da 1" (90025.06) |
| **10** | Valvola di scarico da ¼" (22066.02) |
| **11** | Vaso d'espansione sotto pressione (opzionale, ad es. 15071.21 oppure dimensionamento specifico) |

299.1.047 / 17.11.2026 / V8

NUSSBAUM RN

## Spazio necessario

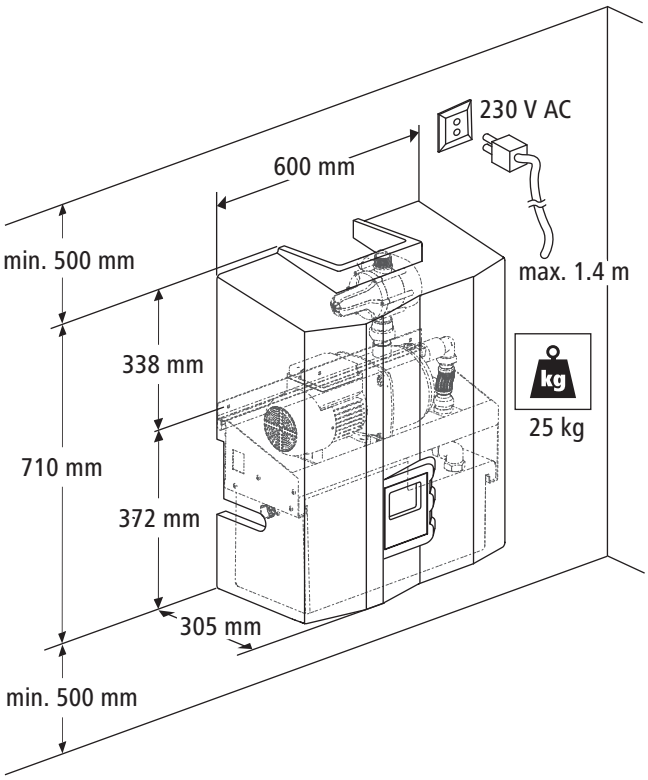


## Dati tecnici

| | | |
|---|---|---|
| Pressione d'esercizio min. | [kPa] (bar) | 300 (3) |
| Pressione d'esercizio max. | [kPa] (bar) | 400 (4) |
| Pressione secondaria max. | [kPa] (bar) | 400 (4) |
| Pressione di avvio pompa | [kPa] (bar) | 150 (1.5) |
| Temperatura d'esercizio | [°C] | 5 … 40 |
| Potenza dell'apparecchio $Q_{max}$ con pressione d'esercizio a 3 bar (massima portata volumetrica) | [l/min] | 28* |
| Prevalenza impianto $H_{max}$ | [m] | 20 |
| Prevalenza pompa $H_{max}$ | [m] | 44 |
| Tensione nominale | | 230 V AC / 50 Hz |
| Lunghezza del cavo | [m] | 1.4 |
| Potenza nominale, posizione di riposo | [W] | 2.8 |
| Potenza nominale, in funzione | [W] | 805 |
| Classe di protezione | | IP 42 |
| Classe di isolamento | | F |
| Peso | [kg] | 25 |
| Raccordo conduttura dell'acqua potabile | [pollici] | ¾ |
| Raccordo conduttura pressurizzata | [pollici] | 1 |
| Raccordo scarico di troppopieno d'emergenza | | DN 70 |

* Se nel serbatoio entra meno acqua rispetto a quella prelevata si attiva la protezione da funzionamento a secco e la pompa si spegne.

299.1.047 / 17.11.2026 / V8

## Curva caratteristica della pompa

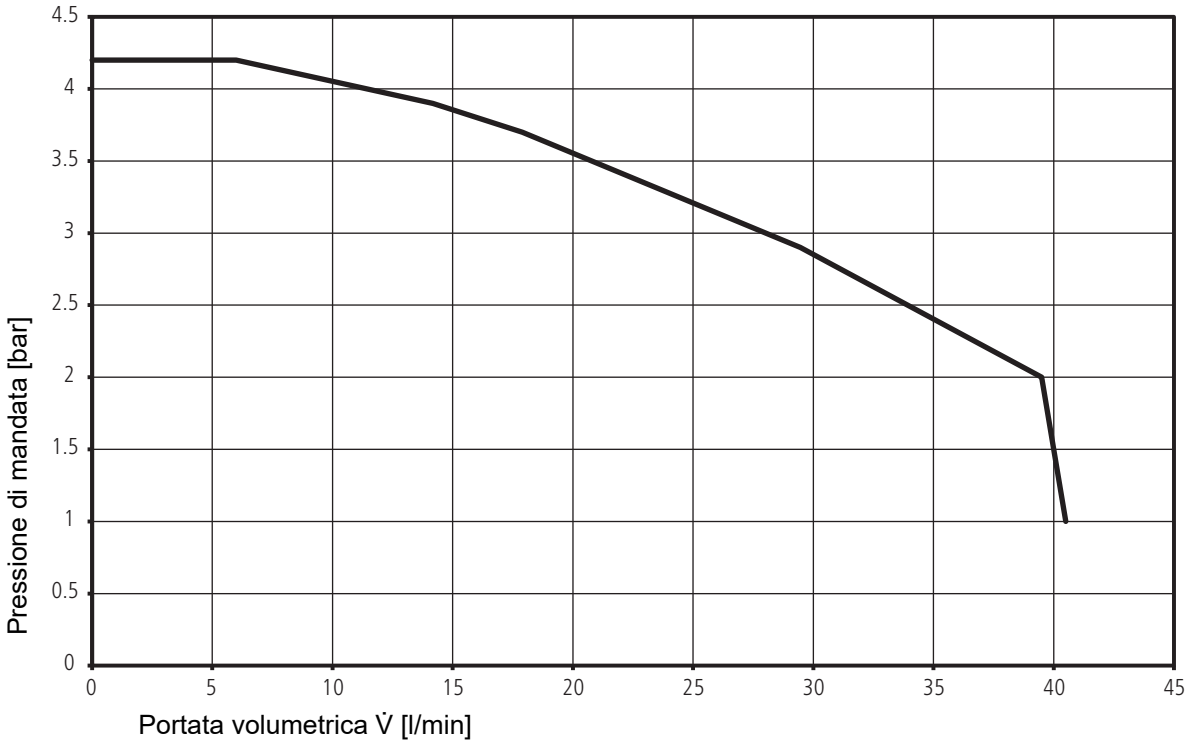


## Avvertenze per l'impiego

Per l'impiego del prodotto devono essere rispettati i seguenti requisiti e le seguenti avvertenze:

- Valgono le disposizioni della direttiva W3 della SVGW.
- Il punto di presa più alto deve trovarsi a max. 20 metri sopra la stazione di separazione e sicurezza (pompa).
- Per i diversi campi d'impiego, ad esempio piscine o idromassaggi, si deve tenere conto della potenza dell'apparecchio.
- Se possibile impiegare la stazione di separazione e sicurezza AB2 con vaso d'espansione sotto pressione da 8 litri o preferibilmente da 50 litri.
- Le condizioni ambientali devono essere idonee:
  - Nessun pericolo di allagamento (prestare attenzione alla quota di rigurgito della canalizzazione)
  - Buona ventilazione, atmosfera non contaminata
  - Protezione da temperature elevate e gelo
- La posizione di montaggio deve essere appropriata:
  - Deve esserci spazio a sufficienza (☞ «Spazio necessario», pagina 5)
  - La parete deve avere una capacità portante sufficiente (almeno 25 kg)
  - Presa elettrica disponibile nelle vicinanze (lunghezza del cavo 1.4 m)
  - La trasmissione del rumore dovuta alla sospensione non deve essere fastidiosa
- Maggiori dettagli su montaggio e messa in servizio sono disponibili nelle istruzioni di montaggio, ☞ Istruzioni di montaggio 299.0.716.
- La conduttura di scarico deve essere adeguatamente dimensionata per assorbire la portata di scarico (SN 592000).
- In caso di raccordi di canalizzazione posti più in alto occorre installare un impianto di sollevamento.

299.1.047 / 17.11.2026 / V8

- Per proteggere la valvola a galleggiante dalla sporcizia e prevenire qualsiasi difetto che ne possa derivare consigliamo l'impiego, a monte, di un filtro per acqua potabile con maglia di 90 µm.
- La pompa non è progettata per un esercizio continuativo su 24 ore. Al più tardi dopo un tempo di funzionamento ininterrotto di 4 ore è necessario rispettare un tempo di raffreddamento di almeno 1 ora. Durante l'esercizio della pompa deve essere assicurata una portata minima di 500 l/h per garantire un raffreddamento sufficiente della pompa.