13025 - Gruppo di sicurezza ad angolo, senza raccordi

1 Sicurezza

1.1 Rispettare le direttive

- Rispettare le disposizioni della direttiva W3 della SSIGA.

2 Descrizione del prodotto

2.1 Struttura

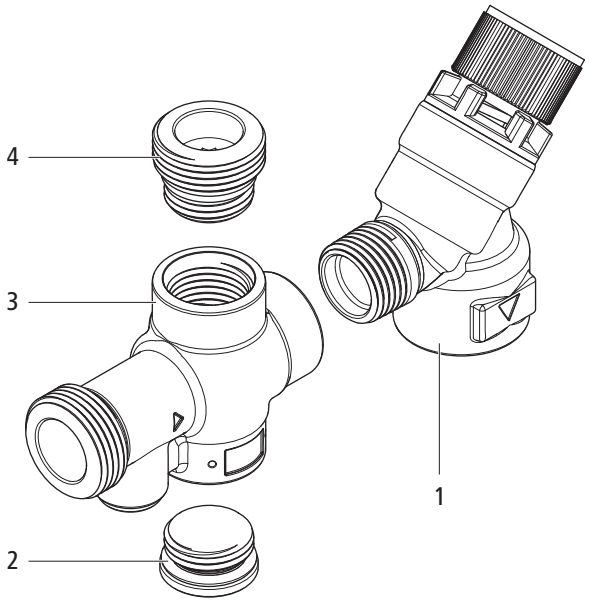

Fig. 1: Componenti del gruppo di sicurezza ad angolo

1	Valvola di sicurezza 13000
2	Tappo di chiusura con O-ring
3	Gruppo di sicurezza con valvola di ritegno
4	Nippel doppio con O-ring

Il gruppo di sicurezza viene fornito sfuso. Tutti i componenti sono compresi nell'entità di fornitura. L'entità di fornitura comprende inoltre il tubo di scarico 13091.

2.2 Accessori

In aggiunta all'entità di fornitura sono necessari i seguenti accessori:

- Optifitt-Serra-Raccordo 92001

oppure

- Optipress-Aquaplus-Raccordo 92021

299.0.43 / 12.11.2023 / V2

3 Montaggio e messa in servizio

3.1 Avvertenza per il montaggio

I componenti del gruppo di sicurezza possono essere montati a piacere su uno dei tre manicotti di scarico della valvola di ritegno. In ogni posizione è garantito il passaggio diretto allo scaldacqua.

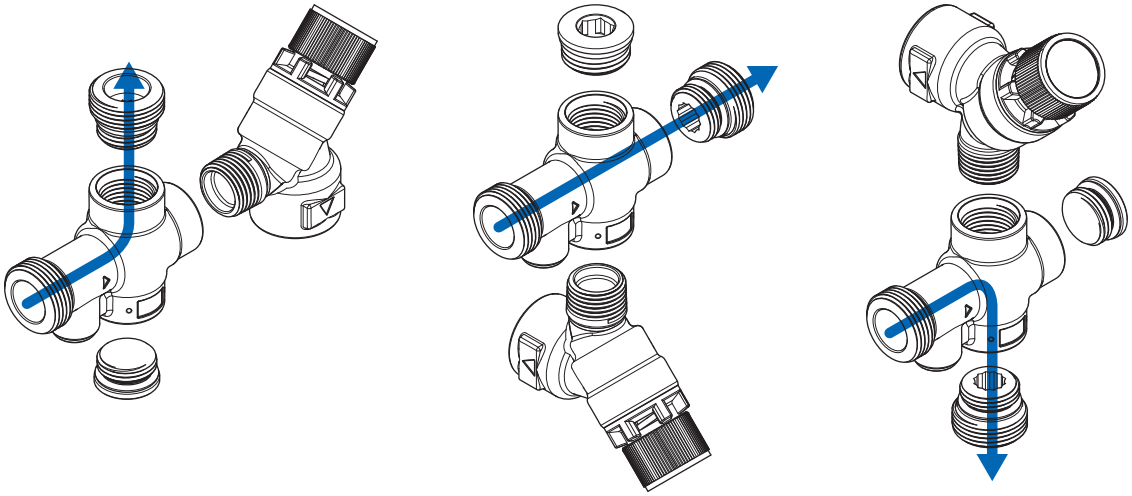

Fig. 2: Il passaggio diretto allo scaldacqua è garantito in ogni posizione.

Durante il montaggio, il gruppo di sicurezza va ruotato in modo che lo scarico del gruppo di sicurezza sia rivolto verso il basso.

3.2 Montaggio del gruppo di sicurezza

Requisiti:

- ✓ La temperatura massima dello scaldacqua ammonta a 90 °C.
- ✓ A monte del gruppo di sicurezza va installata una valvola d'arresto sul lato ingresso.
- ✓ Tra il gruppo di sicurezza e l'apparecchio da proteggere non va installato alcun elemento d'arresto.

1. Installare la valvola di sicurezza con lo scarico in verticale rivolto verso il basso per garantire uno scarico libero.
2. A seconda della posizione delle condutture d'ingresso e di uscita avvitare la valvola di sicurezza a uno dei tre manicotti di scarico della valvola di ritegno.

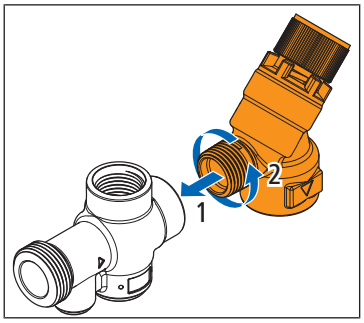

3. Avvitare il nippel doppio a uno dei due manicotti di scarico liberi della valvola di ritegno.

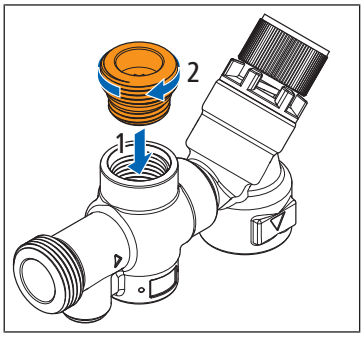

299.0.43 / 12.11.2023 / V2

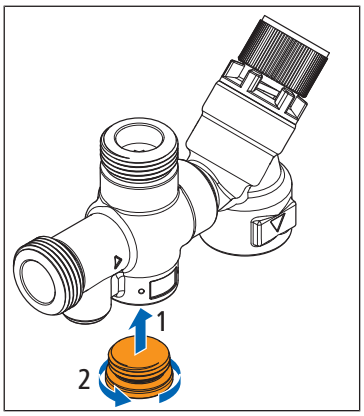

4. Serrare il terzo manicotto di scarico utilizzando il relativo tappo di chiusura.
5. Avvitare il tubo di scarico 13091 fornito in dotazione nello scarico della valvola di sicurezza.
6. Prima della messa in servizio verificare il funzionamento della valvola di sicurezza dando brevemente aria, quindi richiuderla.

   ⇨ Una volta chiusa la valvola non dovrebbe più fuoriuscire acqua.

3.3 Montaggio della conduttura di scarico

Le portate di scarico da assorbire in uscita sono le seguenti:

Dimensione raccordo entrata	Pressione di scarico	Portata volumetrica in posizione di sfiato
[pollici]	[bar]	[l/min]
½	4	70
	6	90
	8	91
	10	118
¾	4	65
	6	84
	8	88
	10	119

Tabella 1: Dati di prestazione valvola di sicurezza 13000

Requisiti:

- ✓ È presente una conduttura di scarico.
- ✓ La conduttura di scarico è adeguatamente dimensionata per assorbire la portata di scarico indicata nella tabella di cui sopra (SN 592000).
- ✓ La conduttura di scarico non ha alcuna derivazione a monte del sifone.
- ▶ Posizionare la conduttura di scarico con un imbuto sotto il gruppo di sicurezza.

4 Consegna

Richiamare l'attenzione del gestore sui seguenti punti:

- Il prodotto deve essere ispezionato e sottoposto a manutenzione in conformità alla direttiva W3 della SSIGA.

Ulteriori informazioni e la versione più recente del presente documento sono disponibili sul nostro sito web www.nussbaum.ch.

13025

299.0.43 / 12.11.2023 / V2