Dichiarazione di prodotto

NUSSBAUM RN

Optipress-Therm

Introduzione

Optipress-Therm è un sistema di distribuzione costituito da tubi, fitting e anelli di tenuta nelle dimensioni da 15 a 108 mm. Grazie all'elevata qualità dei componenti, Optipress-Therm può essere impiegato in un'ampia gamma di impianti tecnici per l'edilizia quali impianti di riscaldamento, impianti di refrigerazione e impianti industriali.

Componenti di sistema

Pressfitting Optipress

Per il montaggio è disponibile una gamma di pressfitting estremamente ampia (curve, gomiti, pezzi a Ti, riduzioni, collegamenti fissi, raccordi ecc.).

Materiali e caratteristiche

Pressfitting Optipress	Materiale	Dimensioni	Caratteristiche
Curva 90° Optipress-Therm	Acciaio 1.0308 zincato	fino a Ø 108	• Zincato elettroliticamente sulla superficie interna ed esterna • Contrassegnata con il logo «acqua non potabile»: Per le installazioni Optipress-Therm possono essere utilizzati anche tutti i fitting in bronzo della gamma Optipress-Aquaplus.
Anello di tenuta EPDM	EPDM	fino a Ø 108	• Elastomero di alta qualità e resistente all'invecchiamento • Resistente a un carico permanente fino a 95 °C

261.0.068 / 07.11.2023 / V3

Tubi

Per installazioni con Optipress-Therm è disponibile un tubo di sistema saldato e a pareti sottili conforme a DIN 2394 in acciaio non legato.

Le schede tecniche dei prodotti sono disponibili nelle rispettive pagine di prodotto nell'Online-Shop all'indirizzo www.nussbaum.ch.

Materiali e caratteristiche

Optipress-Therm-Tubo	Materiale	Certificazione	Contrassegno di sistema
Optipress-Therm-Tubo 55080	Acciaio 1.0034 zincato esternamente	Non certificato per acqua potabile	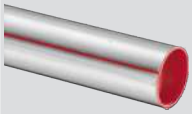 • Cappuccio di chiusura rosso • Linea continua rossa

Rubinetteria di sistema Optipress-Therm

Per applicazioni che non riguardano l'acqua potabile è disponibile un vasto assortimento di rubinetti a sfera Optipress con manicotti a pressare.

Raccordi

Le istruzioni per la realizzazione di un collegamento Optipress sono disponibili sul sito www.nussbaum.ch, ☞ Istruzioni di montaggio 299.1.007.

Raccordo a pressare Optipress-Therm Ø 15-54 mm

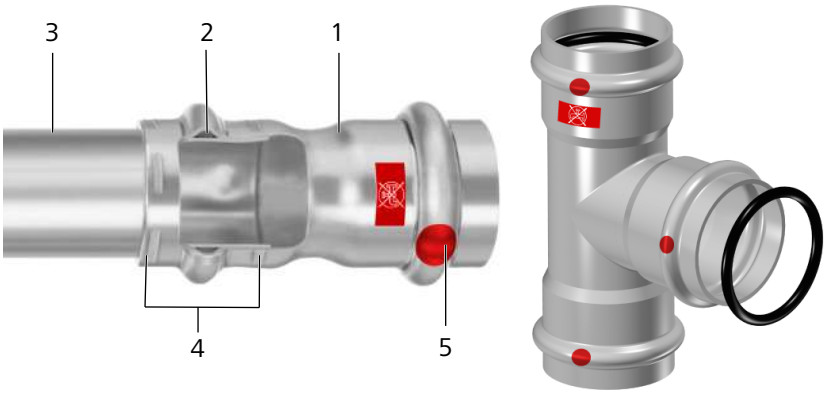

- Rigidità e accoppiamento geometrico
- Punto di sicurezza SC, per massima sicurezza
  - Non pressato: mancanza di tenuta visibile
  - Pressato: tenuta affidabile

La tenuta è garantita dall'anello di tenuta con sezione deformata.

(1) Fitting, **(2)** Anello di tenuta, **(3)** Tubo, **(4)** Doppia pressatura, **(5)** Contrassegno punto di sicurezza SC

261.0.068 / 07.11.2023 / V3

Raccordo a pressare Optipress-Therm XL Ø 64.0, 76.1, 88.9 e 108.0 mm

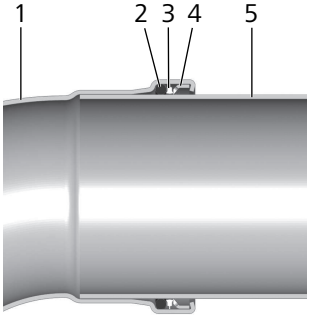

- Rigidità e accoppiamento geometrico
- Punto di sicurezza SC, per massima sicurezza
  - Non pressato: mancanza di tenuta visibile
  - Pressato: tenuta affidabile

L'anello divisorio protegge l'anello di tenuta da eventuali danni durante l'inserimento del tubo.

(1) Fitting, **(2)** Anello di tenuta, **(3)** Anello divisorio, **(4)** Anello di ancoraggio, **(5)** Tubo

Utensili

Pressatrici, ganasce e anelli di pressatura Nussbaum

Per una garanzia di sistema completa sui raccordi a pressare devono essere utilizzati esclusivamente ganasce e anelli di pressatura Nussbaum.

Le caratteristiche meccaniche e la tenuta del raccordo a pressare sono determinate dalla geometria di pressatura delle ganasce di sistema della Nussbaum.

Garanzia di sistema

Effettuando un ordine, il cliente e la R. Nussbaum SA si impegnano a rispettare le seguenti Condizioni di vendita e di consegna della Nussbaum.

https://www.nussbaum.ch/it/condizioni-di-vendita-e-di-consegna.html

Garanzia Nussbaum

Presupposto per la nostra garanzia di sistema completa secondo l'accordo di garanzia stipulato con l'Associazione svizzera e del Liechtenstein della tecnica della costruzione (suissetec) e per la sicurezza dei sistemi è l'utilizzo esclusivo di componenti di sistema della Nussbaum. Questi sono contrassegnati con il nome del sistema corrispondente, con «RN» o «NUSSBAUM». In base al nostro accordo di garanzia, l'impiego di articoli di produttori terzi (installazioni miste) fa decadere la garanzia di sistema.

Per una garanzia di sistema completa sui raccordi a pressare devono pertanto essere utilizzati esclusivamente ganasce e anelli di pressatura Nussbaum.

I raccordi a pressare Nussbaum vengono da noi testati solamente con pressatrici e ganasce / anelli di pressatura Nussbaum. L'impiego di pressatrici di produttori terzi non è quindi consigliato ma è possibile in presenza di determinate condizioni tecniche.

- L'attacco per ganasce deve essere adatto per l'attacco delle ganasce Nussbaum.
- La pressatrice deve generare una forza di pressatura sufficiente (24 kN fino a Ø 35 o 32 kN fino a Ø 108) per garantire una pressatura completa.
- La forza di pressatura non deve tuttavia essere troppo elevata per evitare che le ganasce possano danneggiarsi o addirittura rompersi.

261.0.068 / 07.11.2023 / V3

L'idoneità delle pressatrici di produttori terzi deve essere confermata dal relativo produttore. La R. Nussbaum SA non fornisce alcuna garanzia per il corretto funzionamento di pressatrici di produttori terzi in relazione ai prodotti Nussbaum.

Campi d'impiego di Optipress-Therm

Optipress-Therm offre una soluzione economicamente conveniente grazie alle diverse possibilità di combinazione per numerose applicazioni in funzione della resistenza.

Per l'utilizzo dei componenti di sistema Optipress-Therm della Nussbaum è necessario osservare le avvertenze e limitazioni specifiche.

Maggiori dettagli al riguardo sono reperibili nel documento Nussbaum «Descrizione sistema Optipress-Therm», ☞ Descrizione sistema 299.1.026.

In generale valgono le avvertenze seguenti:

- Quando si utilizzano componenti di sistema della Nussbaum bisogna verificare l'idoneità di tutti i componenti.
- In caso di impiego di sostanze pericolose è necessario rispettare le prescrizioni di sicurezza vigenti.
- Se il prodotto deve resistere a medi particolari o a influssi esterni non indicati si può richiedere alla Nussbaum una prova dell'idoneità – si veda a tale riguardo il modulo al link www.nussbaum.ch/richiesta-resistenza-materiali.
- Per campi d'impiego che, a causa di influssi ambientali, richiedono **livelli più elevati di resistenza alla corrosione** è necessario accertare preventivamente l'idoneità di Optipress-Therm oppure prevedere adeguate misure di protezione.

Informazioni dettagliate al riguardo sono reperibili nel documento della Nussbaum «Tematiche relative alla corrosione», ☞ Tematiche 261.0.053.

Certificati

- Dichiarazione di conformità UE rubinetti a sfera
- TÜV-Bescheinigung Optipress
- BABS – Schocksicherheit Optipress
- Le informazioni per il dimensionamento sono contenute nel documento Nussbaum «Tematiche relative al dimensionamento di sistemi di condutture», ☞ Tematiche 299.1.069.
- Informazioni sulla prova di pressione sono disponibili nel documento Nussbaum «Tematiche relative alla prova di pressione in sistemi con condutture», ☞ Tematiche 299.1.056.
- Le informazioni relative alle prove prescritte e alle approvazioni rilasciate nell'ambito della produzione sono riportate nell'attestato di controllo 2.2 secondo EN 10204.
  - Tubi Optipress-Therm 1.0034, ☞ Attestato di controllo 2.2 secondo EN 10204 261.0.092
  - Fitting Optipress-Therm 1.0308, ☞ Attestato di controllo 2.2 secondo EN 10204 261.0.096

Sostenibilità

- Optipress-Therm soddisfa i requisiti di Eco-Bau e Minergie-ECO.
  - ECO-Bau Optipress-Therm
- Optipress-Therm non contiene minerali di conflitto (stagno, tantalio, tungsteno, oro). Non è pertanto necessaria una dichiarazione ai sensi dell'art.964 CO.
- Dal 1990, la Nussbaum ha ridotto le emissioni di CO_2 di ben il 65%. (Impegno volontario per la protezione del clima e l'efficienza energetica)
- La Nussbaum dispone della certificazione SQS nell'ambito della gestione della qualità, della gestione ambientale e della gestione per la sicurezza e la tutela della salute sul luogo di lavoro.

Ulteriori informazioni e la versione più recente del presente documento sono disponibili sul nostro sito web www.nussbaum.ch.

261.0.068 / 07.11.2023 / V3

R. Nussbaum SA
Sede sociale
Martin-Disteli-Strasse 26
Casella postale CH-4601 Olten
062 286 81 11
info@nussbaum.ch
nussbaum.ch