Dichiarazione di prodotto

NUSSBAUM RN

Optipress-Gaz

Introduzione

Optipress-Gaz è un sistema di distribuzione costituito da tubi, fitting e anelli di tenuta nelle dimensioni da 15 a 108 mm. Grazie all'elevata qualità dei componenti, Optipress-Gaz può essere impiegato per la realizzazione di installazioni a gas.

Componenti di sistema

Pressfitting Optipress

Per il montaggio è disponibile una gamma di pressfitting estremamente ampia (curve, gomiti, pezzi a Ti, riduzioni, collegamenti fissi, raccordi ecc.).

Materiali e caratteristiche

Pressfitting Optipress	Materiale	Certificazione	Dimensioni	Caratteristiche
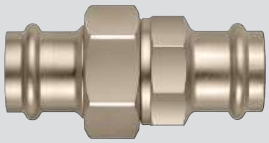 Raccordo Optipress-Gaz	Bronzo CC499K	Certificato per impianti a gas nell'edificio	fino a Ø 54	• Sede conica • Materiale per impiego universale • Combinabile con tutti i materiali d'installazione • Resistente alla corrosione
Curva Optipress-Gaz	Acciaio inossidabile 1.4401	Certificato per impianti a gas nell'edificio	fino a Ø 108	• I pressfitting Optipress-Gaz in acciaio austenitico, altamente legato e resistente alla corrosione Cr-Ni-Mo sono contrassegnati con il logo: Gas MOP5 GT / 5 • I pressfitting Optipress-Gaz in bronzo sono contrassegnati con il logo: Gas MOP5 GT / 1
Anello di tenuta HNBR (giallo)	HNBR	Certificato per impianti a gas nell'edificio	fino a Ø 110	• HNBR di alta qualità e resistente all'invecchiamento • Specificamente adatto per impianti a gas

261.0.067 / 07.11.2023 / V4

Tubi Optipress in acciaio inossidabile 1.4401/1.4404

Per le installazioni con Optipress-Gaz sono disponibili tubi di sistema 1.4401/1.4404 in metallo nudo e saldati al laser in atmosfera di gas inerte.

I tubi sono prodotti in conformità a DIN 17440/17455.

Le schede tecniche dei prodotti Nussbaum sono disponibili nelle rispettive pagine di prodotto nell'Online-Shop all'indirizzo www.nussbaum.ch.

Materiali e caratteristiche

Tubo Optipress	Materiale	Certificazione	Contrassegno di sistema
Optipress-Tubo 1.4401/1.4404 81080	Acciaio inossidabile 1.4401/1.4404	Certificato per impianti a gas nell'edificio	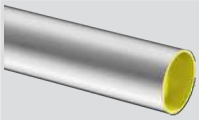 • Cappuccio di chiusura giallo

Rubinetteria di sistema Optipress-Gaz

L'ampia gamma di rubinetteria per gas consente un montaggio efficiente di impianti completi.

Le schede tecniche dei prodotti Nussbaum sono disponibili nelle rispettive pagine di prodotto nell'Online-Shop all'indirizzo www.nussbaum.ch.

Raccordi

Le istruzioni per la realizzazione di un collegamento Optipress sono disponibili sul sito www.nussbaum.ch, ☞ Istruzioni di montaggio 299.1.007.

Raccordo a pressare Optipress-Gaz Ø 15-54 mm

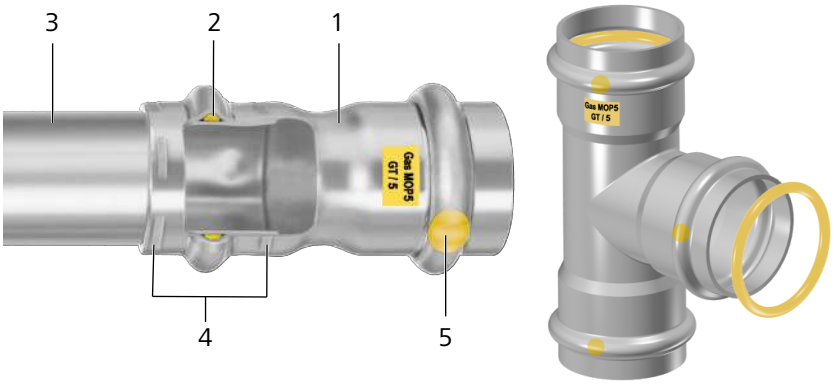

- Rigidità e accoppiamento geometrico
- Punto di sicurezza SC, per massima sicurezza
  - Non pressato: mancanza di tenuta visibile
  - Pressato: tenuta affidabile

La tenuta è garantita dall'anello di tenuta con sezione deformata.

(1) Fitting, **(2)** Anello di tenuta, **(3)** Tubo acciaio inossidabile 1.4401/1.4404, **(4)** Doppia pressatura, **(5)** Contrassegno punto di sicurezza SC

261.0.067 / 07.11.2023 / V4

Raccordo a pressare Optipress-Gaz XL Ø 64,0, 76.1, 88.9 e 108,0 mm

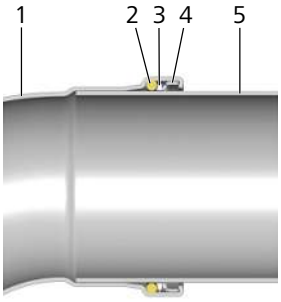

- Rigidità e accoppiamento geometrico
- Punto di sicurezza SC, per massima sicurezza
  - Non pressato: mancanza di tenuta visibile
  - Pressato: tenuta affidabile

L'anello divisorio protegge l'anello di tenuta da eventuali danni durante l'inserimento del tubo.

(1) Fitting, **(2)** Anello di tenuta, **(3)** Anello divisorio, **(4)** Anello di ancoraggio, **(5)** Tubo acciaio inossidabile 1.4401/1.4404

Utensili

Pressatrici, ganasce e anelli di pressatura Nussbaum

Per una garanzia di sistema completa sui raccordi a pressare devono essere utilizzati esclusivamente ganasce e anelli di pressatura Nussbaum.

Le caratteristiche meccaniche e la tenuta del raccordo a pressare sono determinate dalla geometria di pressatura delle ganasce di sistema della Nussbaum.

Garanzia di sistema

Effettuando un ordine, il cliente e la R. Nussbaum SA si impegnano a rispettare le seguenti Condizioni di vendita e di consegna della Nussbaum.

https://www.nussbaum.ch/it/condizioni-di-vendita-e-di-consegna.html

Garanzia Nussbaum

Presupposto per la nostra garanzia di sistema completa secondo l'accordo di garanzia stipulato con l'Associazione svizzera e del Liechtenstein della tecnica della costruzione (suissetec) e per la sicurezza dei sistemi è l'utilizzo esclusivo di componenti di sistema della Nussbaum. Questi sono contrassegnati con il nome del sistema corrispondente, con «RN» o «NUSSBAUM». In base al nostro accordo di garanzia, l'impiego di articoli di produttori terzi (installazioni miste) fa decadere la garanzia di sistema.

Per una garanzia di sistema completa sui raccordi a pressare devono pertanto essere utilizzati esclusivamente ganasce e anelli di pressatura Nussbaum.

I raccordi a pressare Nussbaum vengono da noi testati solamente con pressatrici e ganasce / anelli di pressatura Nussbaum. L'impiego di pressatrici di produttori terzi non è quindi consigliato ma è possibile in presenza di determinate condizioni tecniche.

- L'attacco per ganasce deve essere adatto per l'attacco delle ganasce Nussbaum.
- La pressatrice deve generare una forza di pressatura sufficiente (24 kN fino a Ø 35 o 32 kN fino a Ø 108) per garantire una pressatura completa.
- La forza di pressatura non deve tuttavia essere troppo elevata per evitare che le ganasce possano danneggiarsi o addirittura rompersi.

L'idoneità delle pressatrici di produttori terzi deve essere confermata dal relativo produttore. La R. Nussbaum SA non fornisce alcuna garanzia per il corretto funzionamento di pressatrici di produttori terzi in relazione ai prodotti Nussbaum.

Campi d'impiego

Maggiori dettagli al riguardo sono reperibili nel documento Nussbaum «Descrizione sistema Optipress-Gaz», ☞ Descrizione sistema 299.1.071.

Campi d'impiego consentiti di Optipress-Gaz

Per l'utilizzo dei componenti di sistema Optipress-Gaz della Nussbaum è necessario osservare le avvertenze e le limitazioni specifiche per i singoli campi d'impiego che sono illustrate nei capitoli seguenti. In generale valgono le avvertenze seguenti:

- Per impianti Optipress-Gaz possono essere utilizzati solo i componenti di sistema indicati nel certificato. Anche tutti gli ulteriori componenti devono essere dotati di omologazione SSIGA per gas.
- In caso di impiego di sostanze pericolose è necessario rispettare le prescrizioni di sicurezza vigenti.
- I valori limite per temperatura e pressione nonché i materiali da utilizzare per i pressfitting e i tubi variano in base all'installazione, al medio e ai requisiti normativi.
- La temperatura ambiente per impianti Optipress-Gaz deve essere compresa tra –20 °C e +70 °C.

Certificati

- SSIGA – Optipress-Gaz
- SSIGA – Rubinetto a sfera Optipress-Gaz
- Tubo Optipress in acciaio inossidabile 1.4401/1.4404, ☞ Attestato di controllo 2.2 secondo EN 10204 261.0.079
- Le informazioni per il dimensionamento sono contenute nel documento Nussbaum «Tematiche relative al dimensionamento di sistemi di condutture», ☞ Tematiche 299.1.069.
- Le informazioni relative alle prove prescritte e alle approvazioni rilasciate nell'ambito della produzione sono riportate nell'attestato di controllo 2.2 secondo EN 10204.
  - Tubo Optipress in acciaio inossidabile 1.4401/1.4404, ☞ Attestato di controllo 2.2 secondo EN 10204 261.0.079
  - Optipress-Aquaplus e fitting Optipress-Gas 1.4401, ☞ Attestato di controllo 2.2 secondo EN 10204 261.0.094.

Sostenibilità

- Dal 1990, la Nussbaum ha ridotto le emissioni di CO_2 di ben il 65%. (Impegno volontario per la protezione del clima e l'efficienza energetica)
- La Nussbaum dispone della certificazione SQS nell'ambito della gestione della qualità, della gestione ambientale e della gestione per la sicurezza e la tutela della salute sul luogo di lavoro.

Ulteriori informazioni e la versione più recente del presente documento sono disponibili sul nostro sito web www.nussbaum.ch.

R. Nussbaum AG / SA
Hauptsitz / Siège social / Sede sociale
Martin-Disteli-Strasse 26
Postfach / Case postale / Casella postale, CH-4601 Olten
062 286 81 11
info@nussbaum.ch
nussbaum.ch