11040 – 11052

Unterputz-Druckreduziergarnitur PN 16
Set de montage caché réducteur de pression PN 16
Set di montaggio sotto muro riduttore di pressione PN 16

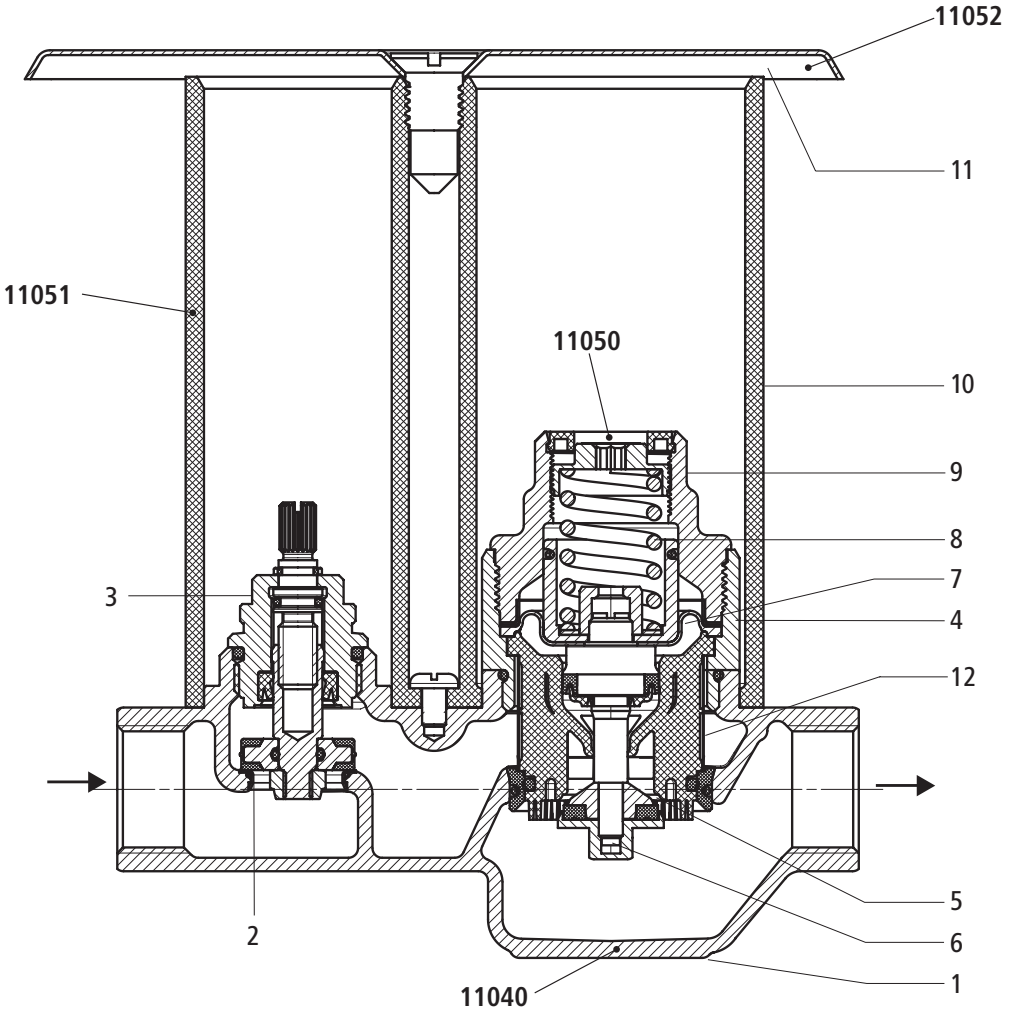

1	**Gehäuse mit Befestigungsflansch**	Rotguss	**Corps avec patte de fixation**	Bronze	**Corpo con flangia**	Bronzo
2	**Ventilsitz**	nichtrostender Stahl	**Siège**	Acier inoxydable	**Sede della valvola**	Acciaio inossidabile
3	**Oberteil komplett**	Messing	**Organe d'arrêt**	Laiton	**Testa**	Ottone
4	**Einsatzstück**	Messing	**Corps inférieur de la partie réductrice**	Laiton	**Pezzo riportato**	Ottone
5	**Ventilsitz**	nichtrostender Stahl	**Siège**	Acier inoxydable	**Sede della valvola**	Acciaio inossidabile
6	**Hubstange**	Messing / NBR	**Tige clapet**	Laiton / NBR	**Perno**	Ottone / NBR
7	**Rollmembrane**	Spezialgummi	**Membrane façonnée**	Caoutchouc spécial	**Membrana**	Gomma speciale
8	**Druckfeder**	Federstahl	**Ressort de compression**	Acier à ressort	**Molla di compressione**	Acciaio per molle
9	**Oberteilkörper**	Messing vernickelt	**Corps supérieur de la partie réductrice**	Laiton nickelé	**Corpo della parte superior**	Ottone nicchelato
10	**Schutzhülse**	Kunststoff	**Douille de protection**	Matière synthétique	**Manicotto di protezione**	Materiale sintetico
11	**Deckrosette**	nichtrostender Stahl	**Calotte de fermeture**	Acier inoxydable	**Calotta di chiusura**	Acciaio inossidabile
12	**Grobfilter**	nichtrostender Stahl	**Filtre**	Acier inoxydable	**Filtro**	Acciaio inossidabile

T04.2016

Technische Informationen
- Für Wasser bis 80 °C
- Der Sekundärdruck ist werkseitig auf 3 bar eingestellt
  Einstellbereich 2.5…4.5 bar
- Bestehend aus Druckreduzierventil, Absperrventil, Doppelschutzhülse und Deckrosette
- Das Druckreduzierventil ist speziell für den Einbau in Etagen oder Wohnungen von Mehrfamilienhäusern geeignet

Nutzen
- Einfache Installation und Planung
- Weniger Materialaufwand
- Optimierte Kosten
- Optimale Druckbedingungen auf jeder Etage
- Nur eine Druckzone
- Schwankungen im Primärdruck werden kompensiert und haben somit keine Auswirkungen auf den Sekundärkreislauf

Montage
- Druckreduzierventile können waagrecht und senkrecht eingebaut werden
- Für die Befestigung der Armatur kann der angegossene Flansch verwendet werden
- Die Druckprüfung im Rohbau ist ohne Druckreduzierpatrone, sondern mit dem eingesetzten Kunststoffzapfen vorzunehmen
- Vor Inbetriebnahme der Reduzierpatrone müssen die Leitungen gespült werden
- Die Anlage darf nicht mit dem Kunststoffzapfen in Betrieb genommen werden
- Für den Dauerbetrieb ohne Patrone ist der Verschlusszapfen 12064 aus Messing zu verwenden

Informations techniques
- Pour eau jusqu'à 80 °C
- Pression secondaire standard réglée à 3 bar
  Plage de réglage 2.5…4.5 bar
- Ensemble comprenant: réducteur de pression, robinet d'arrêt, douille de protection et calotte de fermeture
- Le réducteur de pression a été développé essentiellement pour des installations dans les immeubles-tours, nécessitant plusieurs zones de pression

Avantages
- Installation et planification aisées
- Moins de matériel requis
- Coûts optimisés
- Conditions de pression optimales à chaque étage
- Une seule zone de pression
- Les fluctuations de la pression primaire sont compensées et n'ont donc aucune influence sur le circuit secondaire

Montage
- Le réducteur de pression peut être monté horizontalement ou verticalement
- Possibilité d'installer le réducteur de pression avec une patte de fixation
- La partie réductrice ne sera montée qu'après les essais de pression, réalisés avec le bouchon en matière synthétique
- Avant la mise en service de la partie réductrice, les conduites doivent être soigneusement rincées
- L'installation ne doit pas être mise en service avec un bouchon en matière synthétique, mais avec le bouchon adéquat 12064 en laiton

Informazioni tecniche
- Per acqua fino a 80 °C
- La pressione secondaria viene preregolata in fabbrica a 3 bar
  Campo di regolazione 2.5…4.5 bar
- Comprendente cartuccia riduttrice, valvola d'arresto, doppio manicotto di protezione e calotta di chiusura
- Il riduttore di pressione è particolarmente indicato per il montaggio in piani o in appartamenti di edifici con più unità abitative

Vantaggio
- Semplicità d'installazione e progettazione
- Meno impiego di materiali
- Costi ottimizzati
- Condizioni di pressione ottimali a ogni piano
- Una sola zona di pressione
- Compensazione delle oscillazioni di pressione primaria, senza ripercussioni sul circuito secondario

Montaggio
- I riduttori di pressione possono essere installati orizzontalmente o verticalmente
- Per il fissaggio del rubinetto può essere utilizzata l'apposita flangia
- Il controllo della pressione nella costruzione grezza deve essere effettuato senza cartuccia riduttrice, ma con il tappo in materiale sintentico fornito
- Prima di mettere in funzione la cartuccia riduttrice è necessario pulire accuratamente le tubazioni
- L'impianto non deve essere messo in funzione con il tappo in materiale sintetico
- Per il funzionamento in continuo senza cartuccia, utilizzare il tappo 12064 in ottone

Druckprüfung
Essais de pression
Prova di pressione

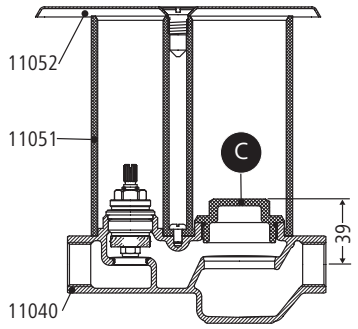

Achtung!
Die Druckprüfung im Rohbau muss mit dem eingesetzten Kunststoffzapfen (**C**) vorgenommen werden. Druckprüfung immer **ohne** Druckreduzierpatrone durchführen.

Attention!
L'essai de pression doit être réalisé une fois le bouchon en matière synthétique (**C**) monté. Toujours réaliser l'essai de pression **sans** cartouche pour réducteur de pression.

Attenzione!
La prova di pressione nella costruzione grezza deve essere effettuata con il tappo di materiale sintetico fornito (**C**). Eseguire la prova di pressione sempre **senza** la cartuccia riduttrice di pressione

Dauerbetrieb mit DRV
Fonctionnement continu avec réducteur de pression
Funzionamento continuo con riduttore di pressione

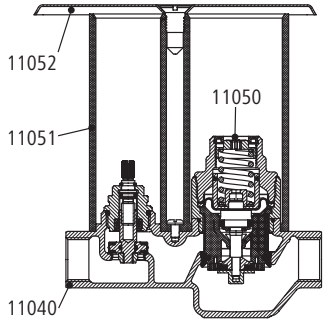

Hinweis
Vor Inbetriebnahme der Reduzierpatrone müssen die Leitungen gespült werden

Remarque
Avant la mise en service de la partie réductrice, les conduites doivent être soigneusement rincées

Nota
Prima di mettere in funzione la cartuccia riduttrice è necessario pulire accuratamente le tubazioni

Dauerbetrieb ohne DRV
Fonctionnement continu sans réducteur de pression
Funzionamento continuo senza riduttore di pressione

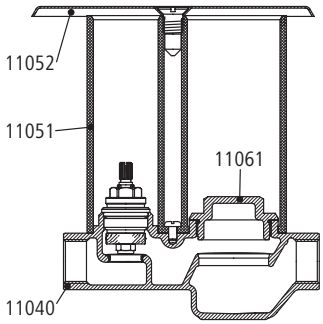

Achtung!
Die Anlage darf nicht mit dem Kunststoffzapfen (**C**) in Betrieb genommen werden
- Für den Dauerbetrieb ohne Patrone ist der Verschlusszapfen **11061** aus Messing zu verwenden

Attention!
L'installation ne doit pas être mise en service avec le bouchon en matière synthétique (**C**)
- Pour un fonctionnement continu sans cartouche, utiliser le bouchon **11061** en laiton

Attenzione!
L'impianto non deve essere messo in funzione con il tappo di materiale sintetico (**C**)
- Per il funzionamento continuo senza cartuccia utilizzare il tappo di chiusura **11061** in ottone

T04.2016

Installation mit mehreren Druckzonen oder mit 11040 – 11052
Installation avec plusieurs zones de pression ou avec 11040 – 11052
Installazione con diverse zone di pressione o con 11040 – 11052

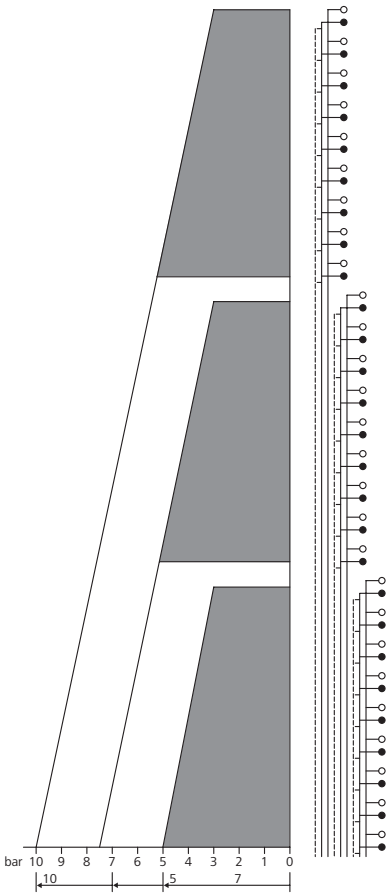

Installation mit mehreren Druckzonen
Installation avec plusieurs zones de pression
Installazione con diverse zone di pressione

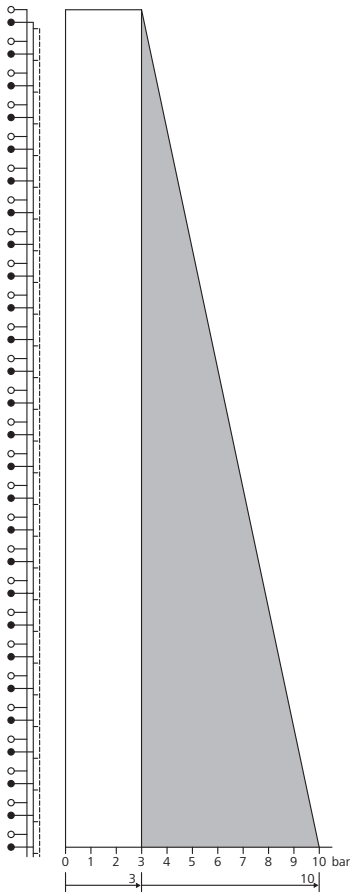

Installation mit UP-Druckreduziergarnitur PN 16
Installation avec set de montage réducteur de pression PN 16
Installazione con set di montaggio riduttore di pressione PN 16

Leistungsdiagramm Druckreduzierventil PN 16 für Unterputz-Montage
Diagramme de performance Réducteur de pression PN 16 à montage caché
Diagramma di prestazione Riduttore di pressione PN 16 per montaggio sotto muro

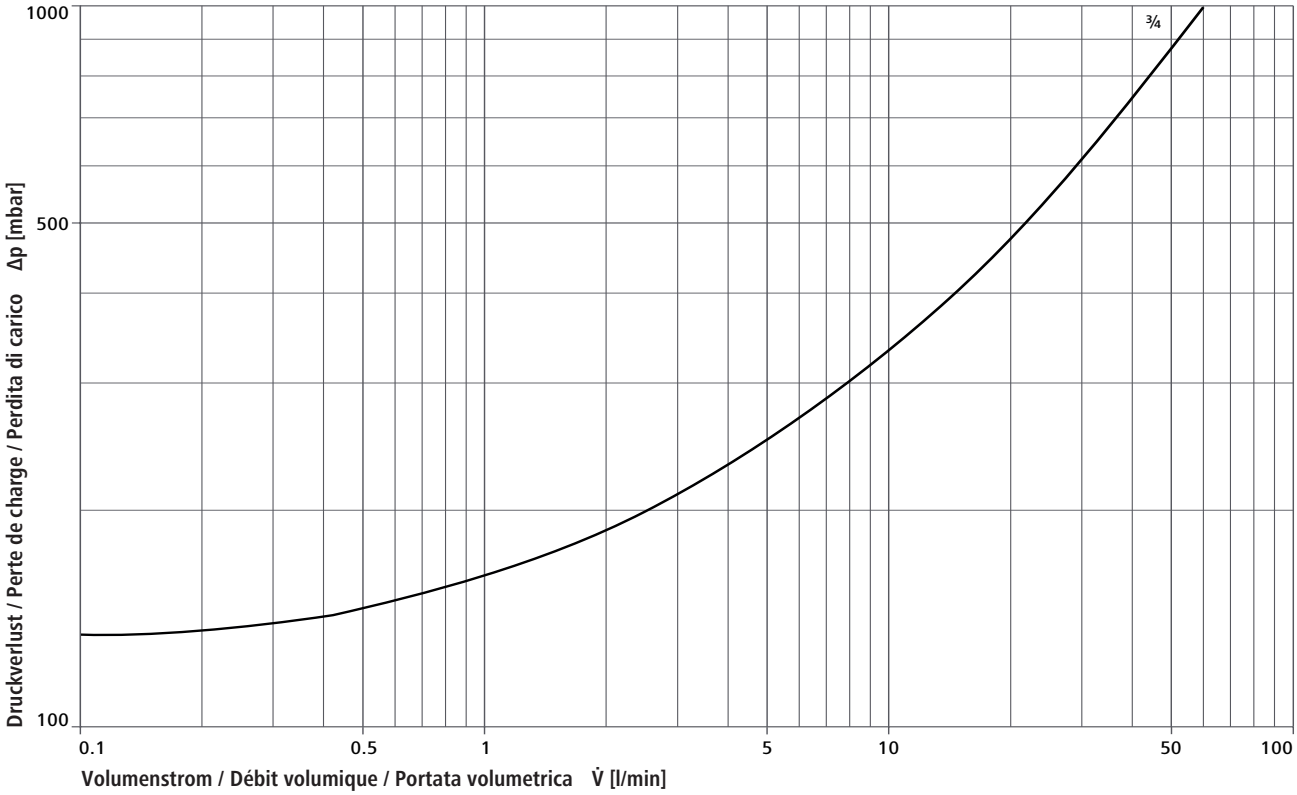

T04.2016