NUSSBAUM RN

Gut installiert Bien installé Ben installato

NEWS 5/22

Ideal für die Umsetzung der Selbstkontrolle gemäss der W3/E4-Richtlinie

SCHRÄGSITZVENTIL MIT PROBENAHME-VENTIL UND THERMOMETER

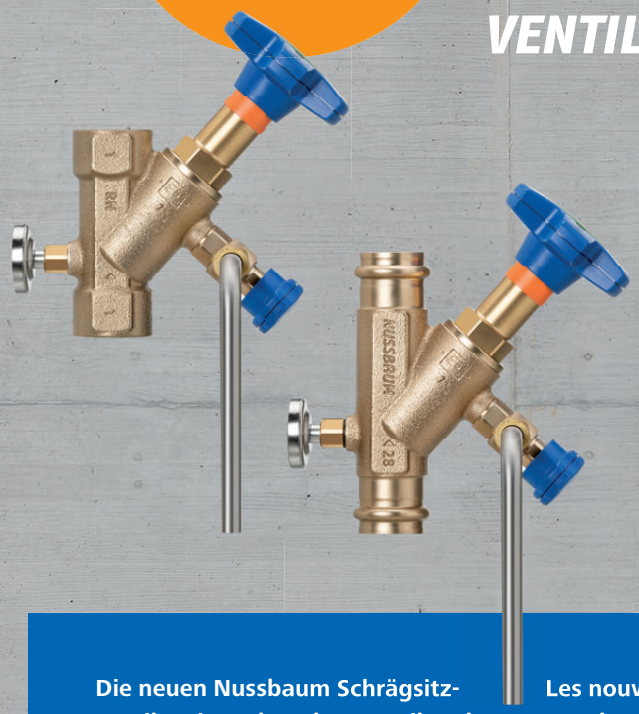

Idéal pour effectuer l'autocontrôle selon la directive W3/C4

ROBINET OBLIQUE AVEC ROBINET POUR PRISE D'ÉCHANTILLON ET THERMOMÈTRE

Ideale per l'attuazione del controllo autonomo in base alla direttiva W3/C4

VALVOLA INCLINATA CON VALVOLA DI CAMPIONAMENTO E TERMOMETRO

Die neuen Nussbaum Schrägsitzventile mit Probenahmeventil und Thermometer bieten die ideale Lösung für die Umsetzung der notwendigen Kontrollen der Trinkwasserqualität und der Wassertemperatur an den dafür geeigneten Stellen.

Die Temperatur ist aus trinkwasserhygienischer Sicht eine kritische Grösse. Wassertemperaturen im für die Verkeimung kritischen Bereich müssen zwingend vermieden werden.

Daher ist zu beachten:

- ➔ Bei der Inbetriebnahme der gesamten Anlage oder der einzelnen Abschnitte müssen die Wassertemperaturen und die Trinkwasserqualität überprüft und dokumentiert werden.
- ➔ Nach der Übergabe der Anlage besteht für Eigentümer/Betreiber, die Trinkwasser an Endabnehmer abgeben, eine Pflicht zur periodischen, risikobasierten Selbstkontrolle gemäss SVGW-Richtlinie W3/E4.

Les nouveaux robinets obliques Nussbaum avec robinet pour prise d'échantillon et thermomètre constituent la solution idéale pour la réalisation des contrôles nécessaires de la qualité de l'eau de boisson et de la température de l'eau aux endroits appropriés à cet effet.

La température est une valeur critique du point de vue de l'hygiène de l'eau de boisson. Il faut impérativement éviter des températures critiques, qui provoquent la contamination de l'eau par des germes.

A cet effet:

- ➔ A la mise en service de l'installation complète ou de certains tronçons seulement, les températures de l'eau et la qualité de l'eau de boisson doivent être contrôlées et documentées.
- ➔ Après la remise de l'installation, les propriétaires/exploitants qui fournissent de l'eau de boisson aux consommateurs finaux ont l'obligation de procéder à un autocontrôle périodique basé sur les risques, conformément à la directive W3/C4 de la SSIGE.

Le nuove valvole inclinate della Nussbaum con valvola di campionamento e termometro offrono la soluzione ideale per l'attuazione dei necessari controlli sulla qualità dell'acqua potabile e sulla temperatura dell'acqua nei punti idonei.

La temperatura è una grandezza critica dal punto di vista dell'igiene dell'acqua potabile. Vanno assolutamente evitate temperature dell'acqua nell'intervallo critico per la contaminazione da germi.

È pertanto necessario osservare i seguenti punti:

- ➔ Alla messa in servizio dell'intero impianto o delle singole sezioni devono essere controllate e documentate le temperature dell'acqua e la qualità dell'acqua potabile.
- ➔ Dopo la consegna dell'impianto, i proprietari/gestori che forniscono acqua potabile a utenti finali sono soggetti all'obbligo di controllo autonomo periodico basato sul rischio in conformità alla direttiva W3/C4 della SSIGA.

Korrekte Übergabe der Trinkwasserinstallation
Mit dem Nussbaum Übergabeprotokoll und dem Nussbaum 3-Stufen-Trinkwasser-Hygienekonzept kann eine vollständige Übergabe der Anlage gemäss der aktuellen SVGW-Richtlinie W3/E4 an den Bauherrn sichergestellt werden.

Remise correcte de l'installation d'eau de boisson
Avec le procès-verbal de remise de Nussbaum et le concept Nussbaum à 3 paliers pour l'hygiène de l'eau de boisson, on a l'assurance de pouvoir remettre au maître d'ouvrage une installation au grand complet et qui répond à la directive actuelle SSIGE W3/C4.

Consegna corretta dell'impianto di acqua potabile
Grazie al protocollo di consegna Nussbaum e al concetto di igiene dell'acqua potabile a tre livelli della Nussbaum è possibile garantire al committente una consegna completa dell'impianto conformemente all'attuale direttiva W3/C4 della SSIGA.

Download Nussbaum Übergabeprotokoll.
Téléchargement du procès-verbal de remise Nussbaum.
Download del protocollo di consegna Nussbaum.

DREI STUFEN ZUR HYGIENISCH EINWANDFREIEN TRINKWASSERQUALITÄT.
TROIS PALIERS POUR UNE EAU DE BOISSON DE QUALITÉ IRRÉPROCHABLE AU NIVEAU DE L'HYGIÈNE.
TRE LIVELLI PER UNA QUALITÀ INECCEPIBILE DELL'ACQUA POTABILE A LIVELLO IGIENICO.

Weitere Informationen zur Nussbaum 3-Stufen-Trinkwasser-Hygienekonzept und dem Selbstkontrollkonzept nach W3/E4.
Informations complémentaires sur le concept Nussbaum à 3 paliers pour l'hygiène de l'eau de boisson et le concept d'autocontrôle selon W3/C4.
Per maggiori dettagli sul concetto di igiene dell'acqua potabile a tre livelli della Nussbaum e sul concetto di controllo autonomo secondo W3/C4.

NEW

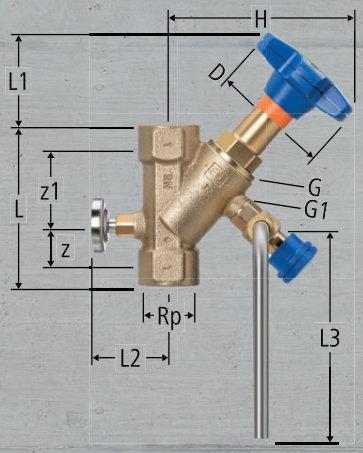

22105

Schrägsitzventil, mit Probenahmeventil und Thermometer
für Wasser bis 90 °C, mit Easy-Top-Oberteil

Robinet oblique, avec robinet pour prise d'échantillon et thermomètre
pour eau jusqu'à 90 °C, avec tête Easy-Top

Valvola inclinata, con valvola di campionamento e termometro
per acqua fino a 90 °C, con testa Easy-Top

PN 16
Rotguss CC246E / Bronze CC246E / Bronzo CC246E

Rp	G	G1	z	z1	L	L1	L2	L3	H	D	Kvs		Art.-Nr.	CHF	RK	VE
½	½	¼	19	31	75	43	41	125	84	60	6.2	½	22105.04	180.00	01	1
¾	¾	¼	17	41	87	45	44	125	96	60	12.8	¾	22105.05	192.50	01	1
1	1	¼	18	48	100	55	47	125	115	73	22.4	1	22105.06	215.00	01	1
1¼	1¼	¼	20	60	118	60	50	125	132	73	35.3	1¼	22105.07	254.00	01	1
1½	1½	¼	24	68	130	74	53	125	154	98	49.7	1½	22105.08	293.00	01	1
2	2	¼	23	79	150	89	61	125	182	98	82.2	2	22105.09	385.00	01	1

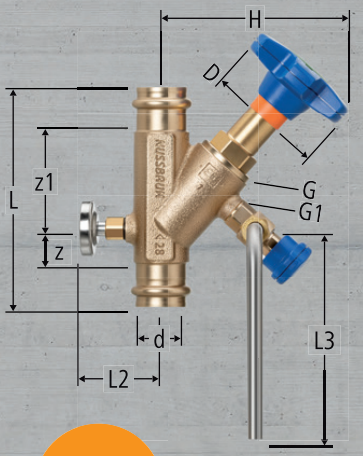

NEW

81175

Optipress-Aquaplus-Schrägsitzventil, mit Probenahmeventil und Thermometer
für Wasser bis 90 °C, mit Easy-Top-Oberteil

Optipress-Aquaplus-Robinet oblique, avec robinet pour prise d'échantillon et thermomètre
pour eau jusqu'à 90 °C, avec tête Easy-Top

Optipress-Aquaplus-Valvola inclinata, con valvola di campionamento e termometro
per acqua fino a 90 °C, con testa Easy-Top

PN 16
Rotguss CC246E / Bronze CC246E / Bronzo CC246E

G	G1	d	z	z1	L	L2	L3	H	D	Kvs			Art.-Nr.	CHF	RK	VE
½	¼	15	15	46	105	40	125	85	60	5.2		15	81175.22	161.00	20	1
½	¼	18	15	46	105	43	125	85	60	5.3		18	81175.23	170.50	20	1
¾	¼	22	19	59	126	44	125	98	60	10.7		22	81175.24	170.50	20	1
1	¼	28	22	65	135	47	125	115	73	22.7		28	81175.25	195.50	20	1
1¼	¼	35	24	79	155	51	125	131	73	35.0		35	81175.26	227.00	20	1
1½	¼	42	29	84	185	55	125	154	98	46.7		42	81175.27	282.00	20	1
2	¼	54	30	105	219	61	125	178	98	76.7		54	81175.28	344.00	20	1

NEW

81017

Optipress-Aquaplus-Temperaturmessstelle
mit Tauchhülse für Thermometer, ohne Thermometer

Optipress-Aquaplus-Point de mesure de la température
avec doigt de gant pour thermomètre, sans thermomètre

Optipress-Aquaplus-Punto di misurazione della temperatura
con sonda a immersione per termometro, senza termometro

PN 16
Rotguss CC246E / Bronze CC246E / Bronzo CC246E
T = Fühlerlänge Thermometer / T = Longueur de sonde du thermomètre / T = Lunghezza della sonda del termometro

d	z1	L1	T	ζ									Art.-Nr.	CHF	RK	VE
15	19	41	45	0.4								15	81017.22	69.00	20	1
18	18	40	45	0.3								18	81017.23	77.00	20	1
22	19	42	45	0.2								22	81017.24	82.00	20	1
28	21	45	45	0.2								28	81017.25	89.00	20	1
35	19	45	45	0.1								35	81017.26	104.00	20	1
42	19	55	45	0.1								42	81017.27	113.00	20	1
54	26	66	45	0.1								54	81017.28	140.00	20	1

Artikel auch in den Dimensionen 64–108 in Edelstahl 1.4401 erhältlich.

Articles disponibles également aux dimensions 64–108 en acier inox 1.4401.

Articoli anche nelle dimensioni 64–108 in acciaio inossidabile 1.4401.

Artikel auch in den Dimensionen 64–108 in Edelstahl 1.4401 erhältlich.

Articles disponibles également aux dimensions 64–108 en acier inox 1.4401.

Articoli anche nelle dimensioni 64–108 in acciaio inossidabile 1.4401.

81018

Optipress-Aquaplus-Temperaturmessstelle, für gedämmte Leitungen mit Tauchhülse für Thermometer, ohne Thermometer

Optipress-Aquaplus-Point de mesure de la température, pour conduites isolées avec doigt de gant pour thermomètre, sans thermomètre

Optipress-Aquaplus-Punto di misurazione della temperatura, per tubazioni isolate con sonda a immersione per termometro, senza termometro

PN 16
Rotguss CC246E / Bronze CC246E / Bronzo CC246E
T = Fühlerlänge Thermometer / T = Longueur de sonde du thermomètre / T = Lunghezza della sonda del termometro

d	z1	L1	T	ζ								Art.-Nr.	CHF	RK	VE
22	19	42	63	0.2							22	81018.24	90.00	20	1
28	21	45	63	0.2							28	81018.25	96.00	20	1
35	19	45	63	0.1							35	81018.26	114.00	20	1
42	19	55	63	0.1							42	81018.27	121.00	20	1
54	26	66	63	0.1							54	81018.28	147.00	20	1

81019

Optipress-Aquaplus-Probenahmestelle

Optipress-Aquaplus-Point d'échantillon

Optipress-Aquaplus-Punto di campionamento

PN 16
Rotguss CC246E / Bronze CC246E / Bronzo CC246E

d	z1	L1	L2	L3	ζ							Art.-Nr.	CHF	RK	VE
15	19	41	78	125	0.4						15	81019.22	92.00	20	1
18	18	40	79	125	0.3						18	81019.23	96.00	20	1
22	19	42	85	125	0.2						22	81019.24	98.00	20	1
28	21	45	89	125	0.2						28	81019.25	102.00	20	1
35	19	45	92	125	0.1						35	81019.26	127.00	20	1
42	19	55	107	125	0.1						42	81019.27	128.00	20	1
54	26	66	112	125	0.1						54	81019.28	167.00	20	1

NUSSBAUM RN
Gut installiert Bien installé Ben installato

Hersteller Armaturen und Systeme Sanitär- und Heiztechnik
Fabricant de robinetterie et systèmes de technique sanitaire et chauffage
Produttore di rubinetterie e sistemi di tecnica idrosanitaria e di riscaldamento
ISO 9001/14001/45001

Basel, Bern, Biel, Brig, Buchs, Carouge, Crissier, Giubiasco, Givisiez, Gwatt-Thun, Kriens, Sion, Steinhausen/Zug, St. Gallen, Trimbach, Winterthur, Zürich

R. Nussbaum AG | SA
Hauptsitz | Siège social | Sede sociale
Martin-Disteli-Strasse 26
Postfach, CH-4601 Olten
062 286 81 11
info@nussbaum.ch
nussbaum.ch

09.22/O